装饰设计说明(二)

广东省施工图数字化审查专用

出图 设计单位：广西华壹建筑设计有限公司
2026年03月16日确认图纸

审图 机构名称：广东科宏工程咨询有限公司
机构类别：一类 认定书编号：19078
业务范围：一类 房屋建筑（含超限高层）工程；一类 市政基础设施（给水、排水、道路、桥梁、隧道、公共交通、风景园林）工程；
有效期至：2027年01月17日
2026年03月17日完成审查

1. 检修口要求：
   a. 吊顶内设备检修口、做到位检修口与墙面分水阀检修口等室内检修口盖板完成面与墙面齐平，材质、规格、颜色详见材料表，具体尺寸以图纸为准。
   检修口做法参考图集 [illegible] 空调成品检修口示意图



2. 室内装饰玻璃除我司特别明确标注外，玻璃必须采用超白玻璃。
3. 天花吊灯，属于特殊装饰吊灯，规格及重量较大，为保证后期使用安全，施工方务必按照以下方式做顶面加固。
   a. 天花吊顶装灯处为原始顶面时，施工方需加挂钩式膨胀螺栓在天花原始顶面。
   b. 天花吊顶装灯处为轻钢龙骨石膏板时，施工方除加挂钩式膨胀螺栓在天花原始顶面外，挂钩式膨胀螺栓数量根据灯具重量、尺寸需要预埋足够数量，另需加直径为10㎜碰口铁链吊灯连接件，且天花吊顶完成面外预留。

挂钩式膨胀螺栓示意图（选用最大型号）　　碰口铁链吊灯连接件示意图

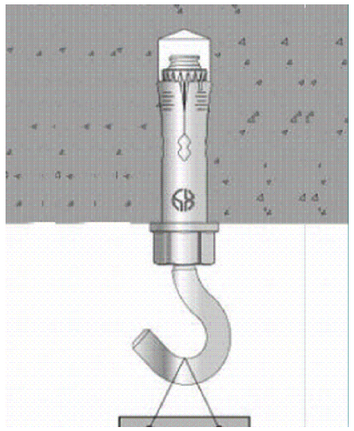

4. 金属护角条施工要求：
   1、先将金属护脚条剪切至所需长度，并在阳角处涂抹粘接石膏以粘接金属护角条，或直接用螺钉固定在阳角处。
   2、将金属护角条沿阳角处粘贴至填缝料上，并轻轻挤压使之粘结牢固，每边覆盖100㎜宽的填缝料，待干。
   3、第二层填缝料干燥后用砂纸轻轻打磨填缝料表面。
   4、涂抹第三层填缝料每边约200㎜宽。
   金属护角条示意图



5. 天花灯槽暗藏暖光灯管要求：
   a. 灯管色温必须为2700K，天花暗藏灯管相接处为防止灯光分布不均匀，必须重叠相接。
   天花灯槽灯管相接示意图



6. 石材要求：
   a. 本工程室内装修中所使用的大理石，无明确标注外，最低标注使用一级板石材。
   颜色：见材料表
   贴面厚度：最终以样板为准；　厚度：30㎜厚；　质量等级：优等品；大理石纹路、颜色一致，不能有明显色差。
   规格、颜色等最终应由厂商打样，设计师和业主方确认，
   b. 本工程中石材阳角拼接，施工方务必根据设计方要求的拼接方式进行石材加工，
   根据设计要求施工方可采用海棠角与直角拼接方式中的一种进行施工，除此之外，施工方不得采用其他拼接方式。
   石材直角拼接示意图



中华人民共和国一级注册建筑师
姓　名：霍　萍
注册号：4501676-001
有效期：至2026年12月

广西壮族自治区工程勘察设计出图专用章
广西华壹建筑设计有限公司（1）
资质证书编号　A245016761
广西壮族自治区住房和城乡建设厅监制
有效期至 二〇二八年 十 月 三十 日

会签 COORDINATION

建筑 ARCHL.		霍萍
结构 STRUCT.		
给排水 PLUMBING.		
暖通 HVAC.		
电气 ELEC.		韦壮敏

广西华壹建筑设计有限公司
guangxi huayi architecture design co., ltd.
工程设计资质证书编号 A245016761
建筑行业（建筑工程）甲级
市政行业（桥梁工程、给水工程、排水工程、道路工程）专业乙级
公路行业公路丙级、工程咨询
城乡规划编制乙级 桂自资规乙字23450024
中国（广西）自由贸易试验区南宁片区平乐大道15号五象绿地中心2号楼十六层
16 TH FLOOR, BUILDING 2, GREENLAND CENTRE, NO.15 PINGLE AVENUE, N ANNING DISTRICT, CHINA (GUANGXI) PILOT FREE TRADE ZONE
电话/TEL 0771-2620566

项目负责人 PROJECT MANAGER	霍 萍	霍萍
专业负责人 DISCIPLINES CHIEF	霍 萍	霍萍
审 定 APPROVED BY	周国文	周国文
审 核 EXAMINED BY	欧云韬	欧云韬
校 对 CHECKED BY	梁丽红	梁丽红
设 计 DESIGNED BY	霍 萍	霍萍

建设单位 CLIENT
东莞市能源投资集团有限公司

项目名称 PROJECT NAME
东莞市能源投资集团有限公司
智慧运营中心项目

子项名称 SUBITEM NAME

图 名 DRAWING TITLE
施工图设计说明（二）

工程编号 PROJECT NO.	HYAD-202501587
日 期 DATE	2025-12
比 例 SCALE	/
专 业 DISCIPLINES	装施
设计阶段 DESIGN STATUS	施工图
版 次 EDITION	第一版
图 号 DRAWING NO.	DD.2